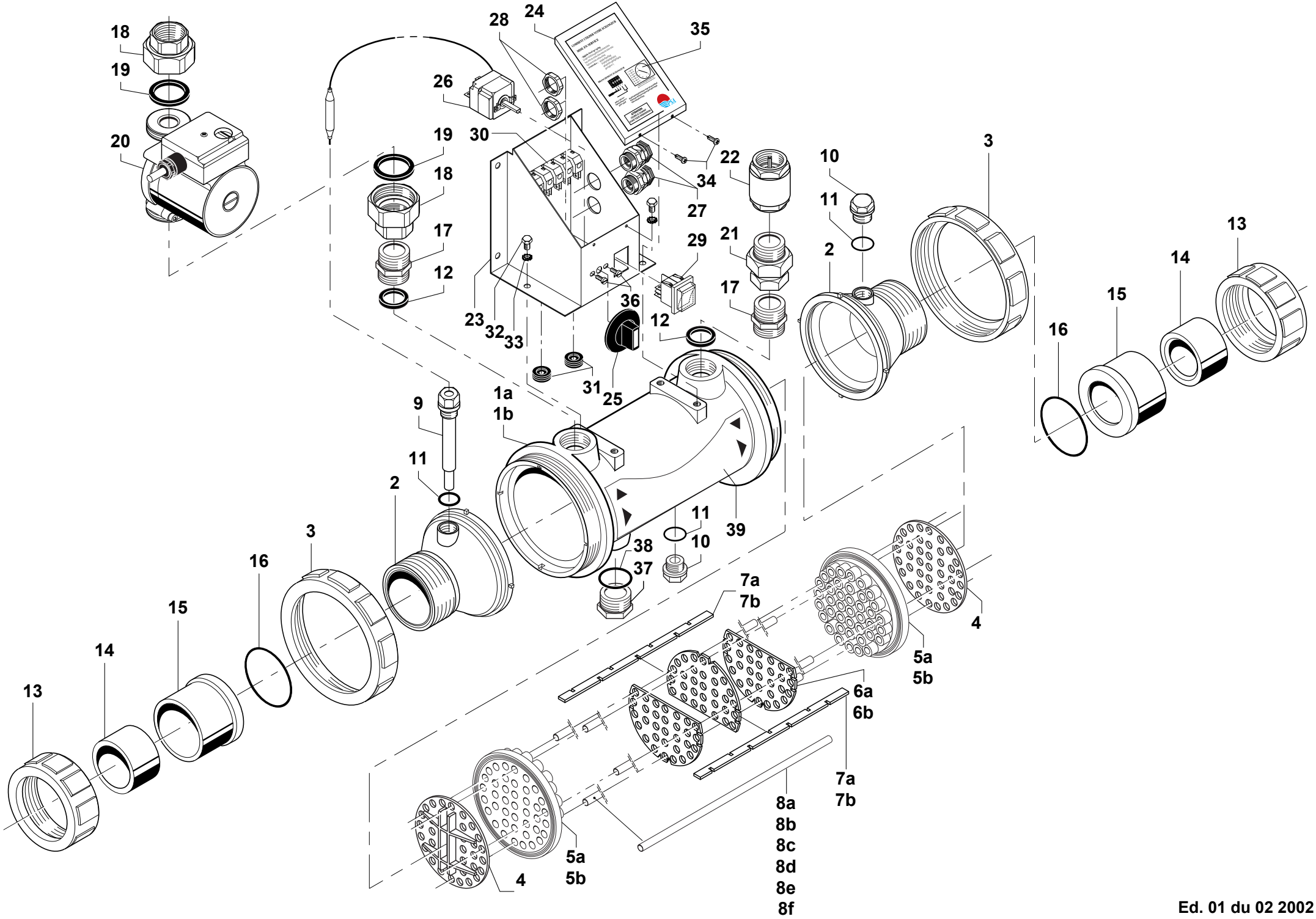

Ed. 01 du 02 2002

ECHANGEUR HEAT LINE EQUIPE 20-40-70 Ed. 01 du 02-2002

N°	Désignation
1a	Corps 20-40 kW
1b	Corps 70 kW
2	Embout conique
3	Ecrou
4	Plaque d'extrémité
5a	Bride 41 tubes
5b	Bride 20 tubes
6a	Jeu Entretoise / 20-40 kW
6b	Jeu Entretoise / 70 kW
7a	Echelle / 20-40 kW
7b	Echelle / 70 kW
8a	Jeu Tubes Titane / 20 kW
8b	Jeu Tubes Titane / 40 kW
8c	Jeu Tubes Titane / 70 kW
8d	Jeu Tubes Inox / 20 kW
8e	Jeu Tubes Inox / 40 kW
8f	Jeu Tubes Inox / 70 kW
9	Doigt de gant
10	Bouchon 15/21
11	Joint 15/21
12	Joint 24/31
13	Ecrou PVC 2 3/4
14	Réduction 63/50
15	Collet 63
16	Joint torique
17	Mamelon 26/34
18	Raccord circulateur
19	Joint circulateur
20	Circulateur
21	Raccord union 26/34
22	Clapet anti-retour 26/34
23	Coffret électrique EC/K
24	Couvercle coffret

N°	Désignation
25	Bouton thermostat
26	Thermostat 16/40 B10
27	Presse étoupe
28	Ecrou presse étoupe
29	Interrupteur et cache M/A
30	Bornier
31	Passe fils 11/4,5
32	Vis thermostat 6x12
33	Rondelle éventail
34	Vis fixation couvercle
35	Adhésif "EC/K"
36	Vis thermostat de régulation
37	Bouchon M 26/34 (uniquement / 70 kW)
38	Joint 24/31 (uniquement / 70 kW)
39	Adhésif Entrée/Sortie sur corps