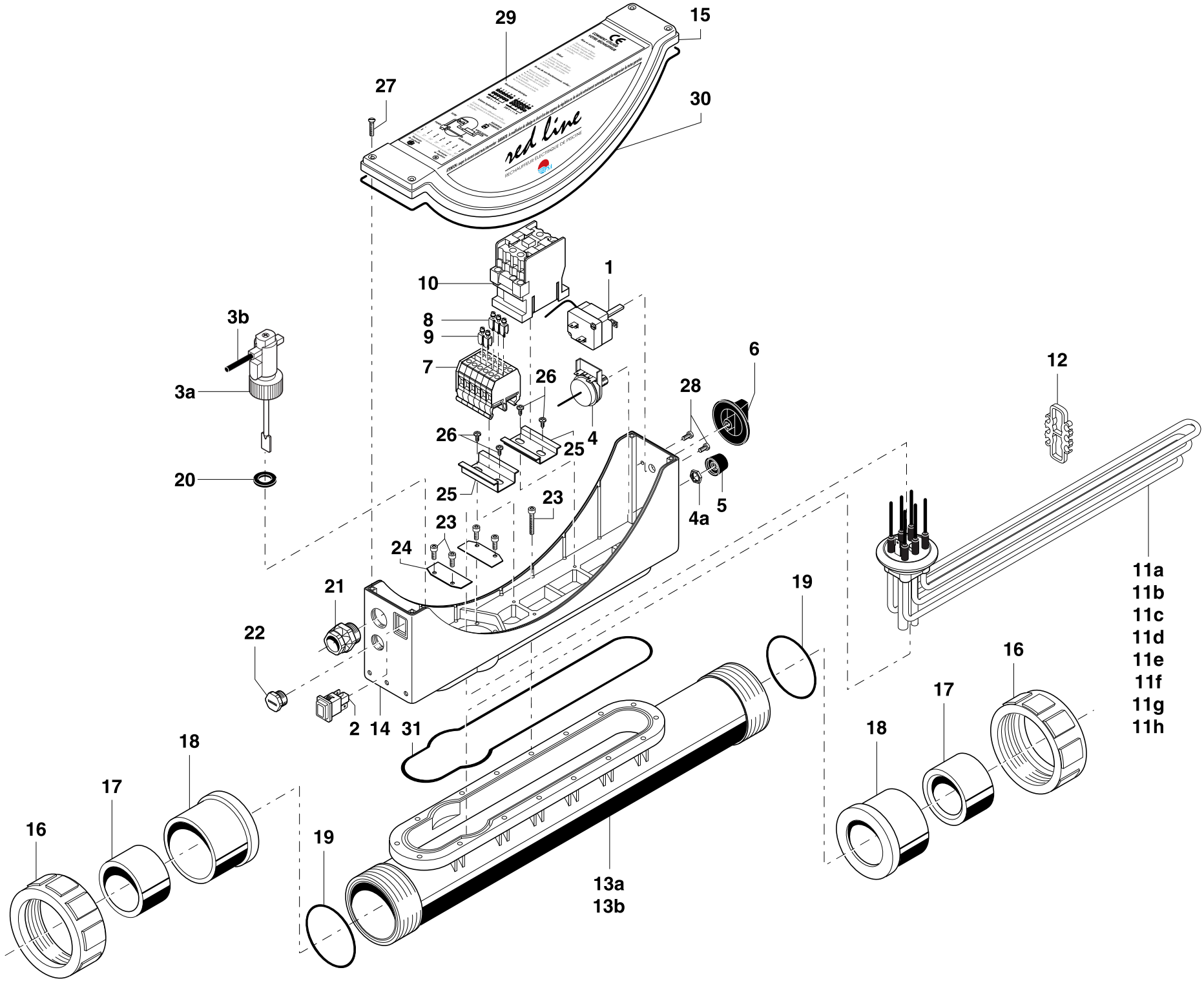
29
15
27
30
red line
RECHAUFFEUR ELECTRIQUE DE PISCINE
10
1
8
9
3b
7
26
6
12
3a
28
26
4
25
20
25
23
5
4a
23
24
11a
11b
11c
11d
11e
11f
11g
11h
21
19
22
16
17
2
14
31
18
18
17
16
19
13a
13b

# *RED LINE EQUIPE 3 -12 kW*

| N° | Désignation |
|---|---|
| 1 | Thermostat de régulation |
| 2 | Bouton poussoir M/A voyant |
| 3a | Interrupteur de débit |
| 3b | Reed d'interrupteur de débit |
| 4 | Thermostat de sécurité |
| 4a | Ecrou de Fixation thermostat |
| 5 | Capuchon thermostat de sécurité |
| 6 | Manette |
| 7 | Bornier Red Line complet |
| 8 | Etrier Tri |
| 9 | Etrier Duo |
| 10 | Contacteur de puissance |
| 11a | Résistance coudée 3 kW |
| 11b | Résistance coudée 6 kW |
| 11c | Résistance coudée 9 kW |
| 11d | Résistance coudée 12 kW |
| 11e | Résistance coudée 3 kW Titane |
| 11f | Résistance coudée 6 kW Titane |
| 11g | Résistance coudée 9 kW Titane |
| 11h | Résistance coudée 12 kW Titane |
| 12 | Entretoise résistance |
| 13a | Corps 3/6 |
| 13b | Corps 9/12 |
| 14 | Coffret électrique |
| 15 | Couvercle coffret électrique |
| 16 | Ecrou 2/3/4 |
| 17 | Réduction 63/50 |
| 18 | Collet 63 |
| 19 | Joint torique |
| 20 | Joint 20/27 |
| 21 | Presse étoupe PE 16 |

| N° | Désignation |
|---|---|
| 22 | Bouchon B9 |
| 23 | Vis fixation résistance et coffret |
| 24 | Plaque fixation résistance |
| 25 | Rail Din long 50 |
| 26 | Vis de fixation rail |
| 27 | Vis de fixation couvercle |
| 28 | Vis de fixation thermostat |
| 29 | Adhésif |
| 30 | Joint couvercle |
| 31 | Joint torique corps |
| | |
| | |
| | |
| | |
| | |
| | |
| | |
| | |
| | |
| | |
| | |
| | |
| | |
| | |
| | |
| | |
| | |
| | |
| | |
| | |